UNI EN ISO 1234
EX UNI 1336 - EX DIN 94

Copiglia - Split pin (Cotter pin)

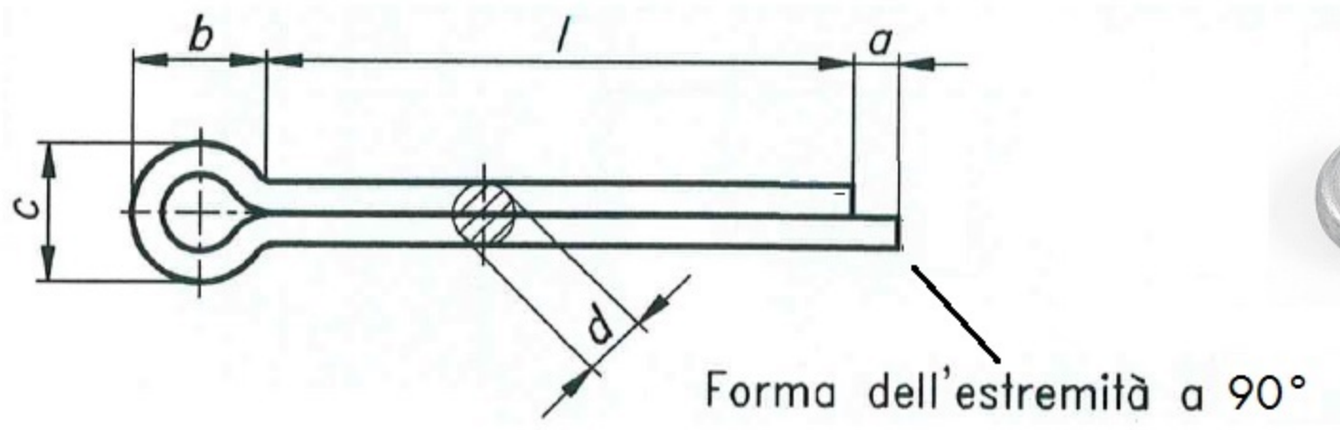

prospetto 1 **Dimensioni** (Lunghezza *l*: vedere prospetto 2)

Dimensioni in mm

Dimensione nominale[1]			0,6	0,8	1	1,2	1,6	2	2,5	3,2	4	5	6,3	8	10	13	16	20
d		max.	0,5	0,7	0,9	1,0	1,4	1,8	2,3	2,9	3,7	4,6	5,9	7,5	9,5	12,4	15,4	19,3
		min.	0,4	0,6	0,8	0,9	1,3	1,7	2,1	2,7	3,5	4,4	5,7	7,3	9,3	12,1	15,1	19,0
a		max.	1,6	1,6	1,6	2,50	2,50	2,50	2,50	3,2	4	4	4	4	6,30	6,30	6,30	6,30
		min.	0,8	0,8	0,8	1,25	1,25	1,25	1,25	1,6	2	2	2	2	3,15	3,15	3,15	3,15
b		≈	2	2,4	3	3	3,2	4	5	6,4	8	10	12,6	16	20	26	32	40
c		max.	1,0	1,4	1,8	2,0	2,8	3,6	4,6	5,8	7,4	9,2	11,8	15,0	19,0	24,8	30,8	38,5
		min.	0,9	1,2	1,6	1,7	2,4	3,2	4,0	5,1	6,5	8,0	10,3	13,1	16,6	21,7	27,0	33,8
Diametri corrispondenti[2]	Viti	maggiore di	-	2,5	3,5	4,5	5,5	7	9	11	14	20	27	39	56	80	120	170
		fino a	2,5	3,5	4,5	5,5	7	9	11	14	20	27	39	56	80	120	170	-
	Perni	maggiore di	-	2	3	4	5	6	8	9	12	17	23	29	44	69	110	160
		fino a	2	3	4	5	6	8	9	12	17	23	29	44	69	110	160	-

1) Dimensione nominale = diametro del foro passante per la copiglia; per il foro passante sono raccomandate le seguenti classi di tolleranza:
H13 per dimensioni ≤ 1,2
H14 per dimensioni > 1,2

2) Per applicazioni ferroviarie e nei casi dove le copiglie nei perni sono soggette a carichi alternati perpendicolari al loro asse, si raccomanda di utilizzare la copiglia di diametro immediatamente superiore rispetto a quella specificata nel presente prospetto.

prospetto 2 **Lunghezze nominali *l* e lunghezze commerciali**

Dimensioni in mm

Lunghezza *l*			Dimensione nominale															
nom.	min.	max.	0,6	0,8	1	1,2	1,6	2	2,5	3,2	4	5	6,3	8	10	13	16	20
4	3,5	4,5																
5	4,5	5,5																
6	5,5	6,5																
8	7,5	8,5																
10	9,5	10,5																
12	11	13																
14	13	15																
16	15	17				Gamma												
18	17	19																
20	19	21																
22	21	23																
25	24	26																
28	27	29																
32	30,5	33,5							delle lunghezze									
36	34,5	37,5																
40	38,5	41,5																
45	43,5	46,6										commerciali						
50	48,5	51,5																
56	54,5	57,5																
63	61,5	64,5																
71	69,5	72,5																
80	78,5	81,5																
90	88	92																
100	98	102																
112	110	114																
125	123	127																
140	138	142																
160	158	162																
180	178	182																
200	198	202																
224	222	226																
250	248	252																
280	278	282																